ЕНЦР.746621.004-03

Ra 6,3 (√)

ЕНЦР.746621.004-03

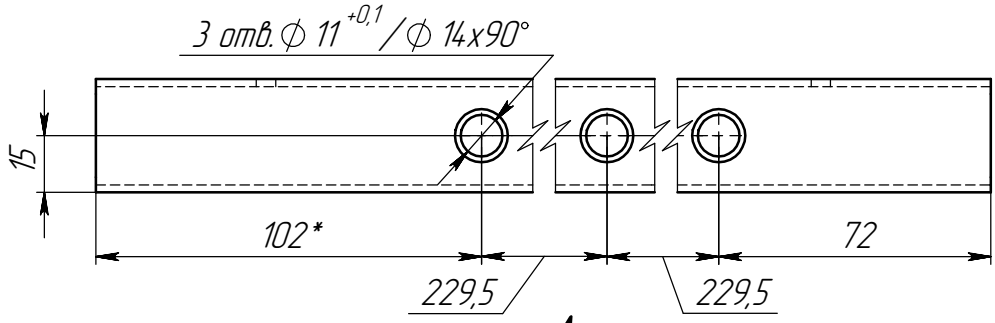

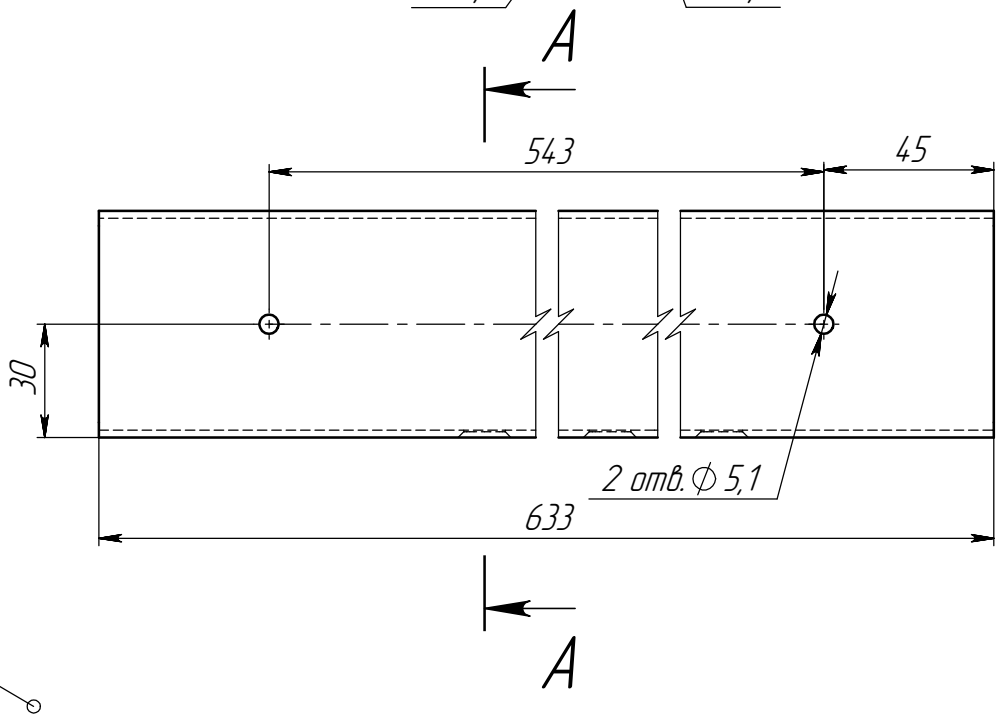

A–A (1:1)

2 места

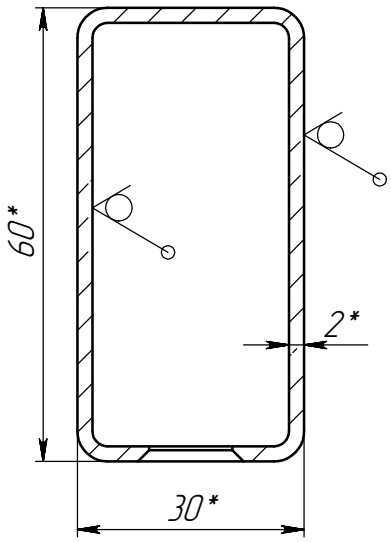

ЕНЦР.746621.004-04 – зеркальное отражение
Остальное – см. ЕНЦР.746621.004-03
М 1:2,5

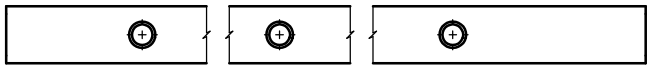

1. * Размеры для справок.
2. Общие допуски по ГОСТ 30893.1-2002: H14, h14, ±IT14/2.
3. Маркировать обозначение. Способ маркировки по технологии предприятия-изготовителя.

Изм.	Лист	№ докум.	Подп.	Дата	ЕНЦР.746621.004-03		
Разраб.		Ткачук		24.01.2026	Труба	Лит.	Масса: 1.6 / Масштаб: 1:2
Пров.		Огренич				Лист	Листов 1
Т. контр.							
Н. контр.					Труба Пр. 60x30x2 ГОСТ 30245-2003 / Сталь 10 ГОСТ 1050-2013	OneCell	
Утв.		Шиловский					

Перв. примен. ЕНЦР.301224.009

Справ. №

Подп. и дата

Инв. № дубл.

Взам. инв. №

Подп. и дата

Инв. № подл.

Шифр: Копировал: Формат: А4

Файл: ЕНЦР.746621.004-03(-04) Труба